Ver. 2024-01

Elmotor - Byggeform B5 flangemotor
Byggestørrelse 160L

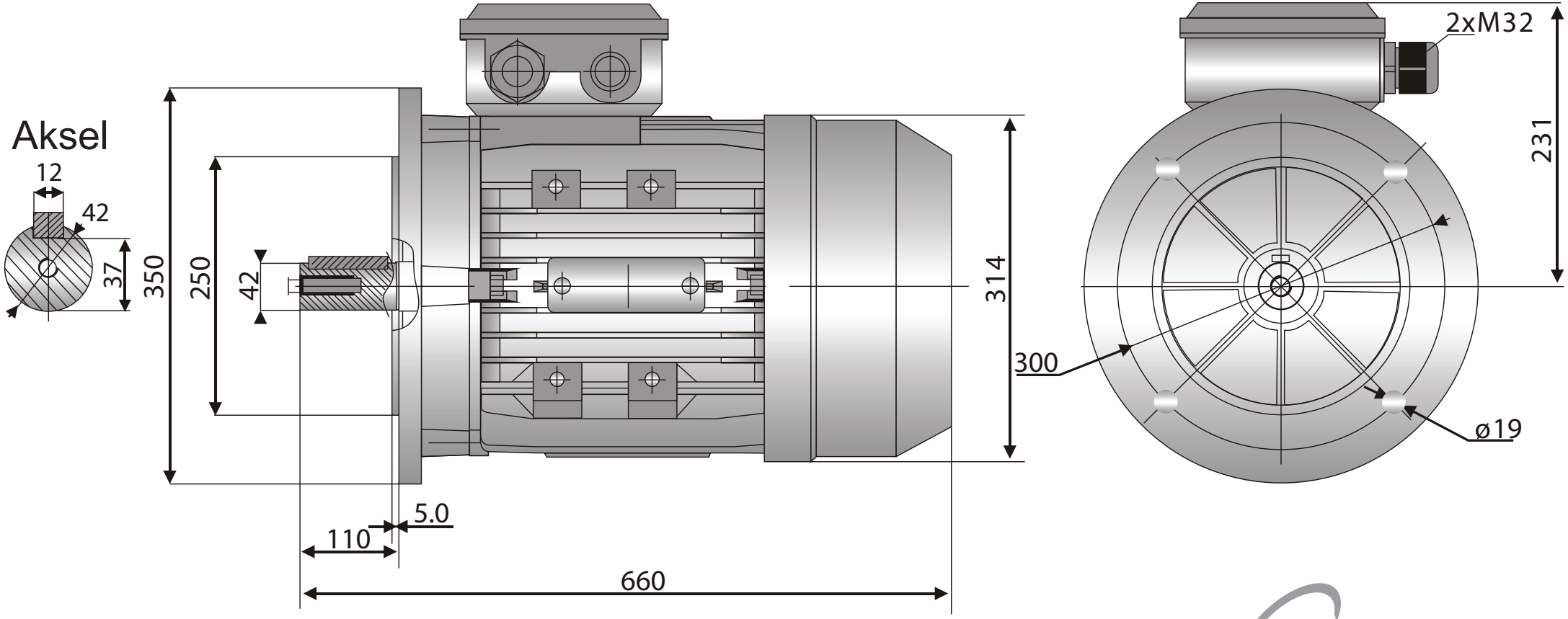

Der kan monteres "fødder" på motoren,
dermed en kombination af stor flange ”B5” og fod ”B3” også kaldet "B35".
Kombinationsmodellen kan bestilles ved at kontakte os.

Sønderskovvej 9, Nordenskov
6800 Varde
E-mail: kontakt@elsag.dk
Telefon 75 29 87 90
Bestil din elmotor online på www.elsag.dk

Fabrikat: Busck.
Der tages forbehold for evt. ændringer på målene.