Snekkegear SB090

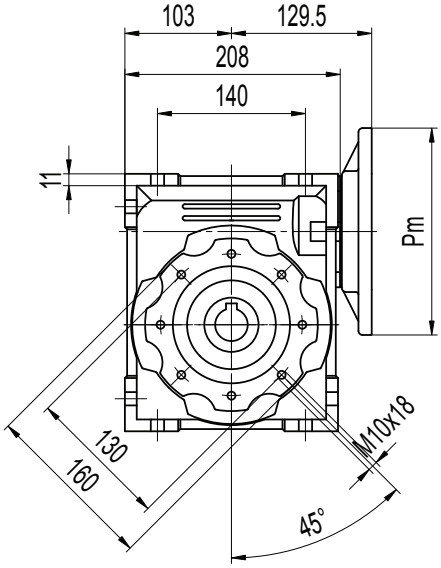

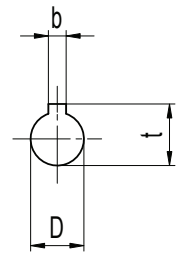

Hulaksel

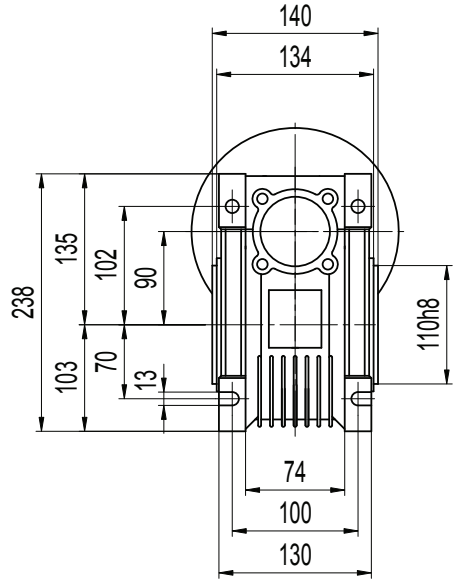

Flanger

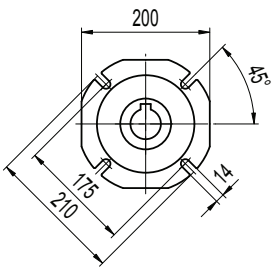

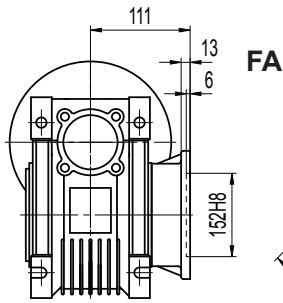

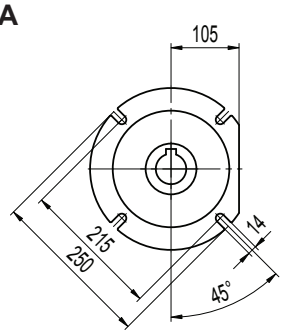

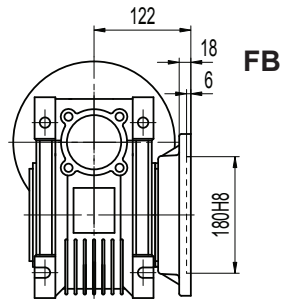

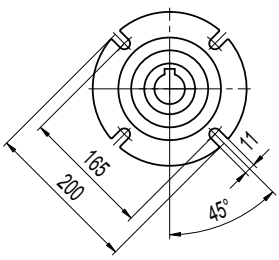

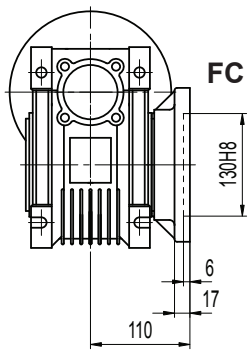

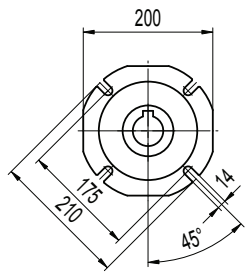

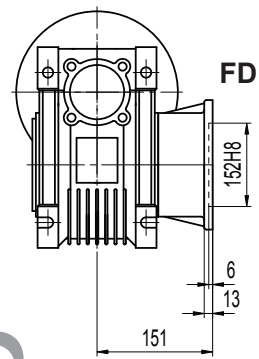

Mål hulaksel mm		
D H8	b	t
35	10	38,3
(38)	(10)	(41,3)

Vægt uden motor 13 kg

Der tages forbehold for evt. ændringer på målene.

ELSAG.dk
Sønderskovvej 9, Nordenskov
6800 Varde
E-mail: kontakt@elsag.dk
Telefon 75 29 87 90

Bestil dit snekkegear online på www.elsag.dk